ՖՈՒՏԲՈԼԻ ԴԱՐՊԱՍ

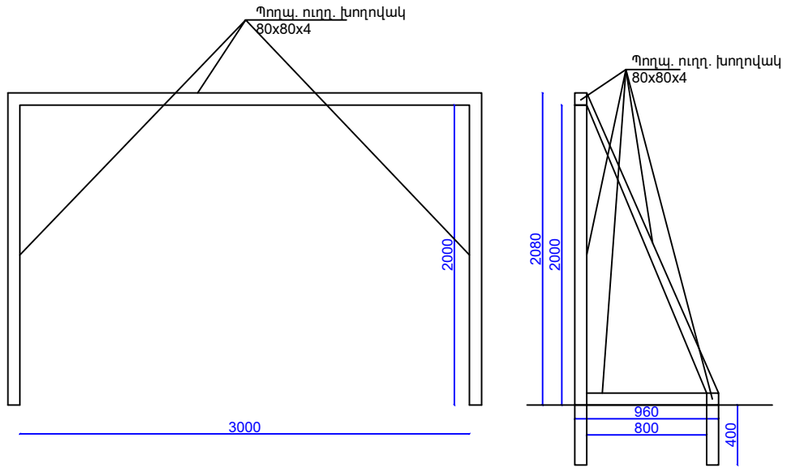

5. Ֆուտբոլի դարպաս 3*2 2հատ		
Հիմքերի համար գրունտի մշակում	մ^3	0.040
Հիմքերի բետոնացում B15 բետոնով	մ^3	0.04
Պողպատե խողովակների մոնտաժում	կգ	113.92
Պողպատե քառակուսի խողովակ 60*60*2	մ	32.00
Պողպատե մասերի ներկում 2 անգամ	տ	0.11
Դարպասի ցանց	հատ	2.00

Խաղադաշտի ցանկապատ և դռնակ 128 գծմ		
Գրունտի մշակում հիմքերի համար 4-րդ կարգի	մ^3	18.50
Ավելորդ հողի բարձում և տեղափոխում 12կմ հեռ.վրա	տ	33.300
Խճի տոփանում հիմքերի տակ 100 մմ	մ^3	2.300
Կետային հիմքերի իրականացում B15 բետոնով	մ^3	16.13
Ցանկապատի և դռնակի մոնտաժում պողպատե էլեմենտներով	տ	10.8092
Ներդիր էլեմենտ 150*150*3 թիթեղ	կգ	112.30
Խողովակ Φ102*4	մ	460.8
Խողովակ Φ114*3 պարկուճ	մ	44.8
Անկյունակ 50*50*3	մ	1241.6
Տավրիկ 50*50*3	մ	256
Ցանց Br4 բջիջը 50*50	մ^2	493
պողպատե մասերի ներկում	տ	10.8092
Դռնակի անկյունակ 50*50*3	մ	32.2
Ցանց դռնակի Br 4 բջիջը 50*50	մ^2	8.1
Ծխնի	հատ	4
Փական	հատ	2.00

ՊԱՇՏՈՆ	ԱՆՈՒՆ, ԱԶԳԱՆՈՒՆ	ՍՏՈՐԱԳՐ.	ԱՄԻՍ	ԱԷՐԱՑԻԱ ԹԱՂԱՄԱՍՈՒՄ ՖՈՒՏԲՈԼԻ ԴԱՇՏԻ ՀԻՄՆԱՆՈՐՈԳՄԱՆ ՆԱԽԱԳԻԾ			
Տնօրեն	Հ. Օհանյան						
Նախագծեց	Հ. Օհանյան			Ճարտարապետաշինարարական մաս	ՓՈՒԼ	ԹԵՐԹ	ԹԵՐԹԵՐ
					ԱՆ	ՃԾ-6	9
				Ֆուտբոլի դարպաս, իրականացման մասնագրեր	«ՕՀԱՆՅԱՆ ԻՆԴԱՍԹՐԻԶ» ՍՊԸ		Ohanyan Industries